上操作型丸型レーザホルダ　MLH50型



- 上操作型丸型レーザホルダは、円筒形レーザを固定してあおり角度（βθ）が調整できる2軸調整ホルダです。
- あおり角度調整のツマミが製品の上方にあるため、周囲に機器が近接する場合に、好適に使用できます。
- レーザ本体を受ける部分（穴）は、お使いのレーザ径に合せて製作しますので、ご注文の際にはレーザ本体の直径をご指定ください。
- 主な材質　　：アルミニウム
- 主な表面処理：黒アルマイト

型番	MLH50-20M	MLH50-45M
適応レーザ径 (mm)	Max φ20	Max φ45
光軸高 (mm)	50	50
あおり角度 β (°)	±2.5	±2.5
あおり角度 θ (°)	±2.5	±2
微動方式	マイクロメータヘッド P=0.25mm	
微動分解能 β (°/回転)	約0.36	約0.26
微動分解能 θ (°/回転)	約0.34	約0.23
質量 (kg)	0.28	0.36
税抜価格	¥40,000	¥52,000

【概要】
- 上操作型丸型レーザホルダは、円筒形レーザを固定してあおり角度（βθ）が調整できる2軸調整ホルダです。
- あおり角度調整のツマミが製品の上方にあるため、周囲に光学素子やデバイスが近接する場合や、光路の中に手を入れて調整することが困難な場合に、好適に使用できます。
- キネマティック機構により、支点を基準としたあおり角度（βθ）をマイクロメータヘッドを操作して調整します。
- レーザ本体を受ける部分（穴）は、お使いのレーザ径に合せて製作しますので、ご注文の際にはレーザ本体の直径をご指定ください。

【用途例】
- He-Neレーザなど、円筒形機器（Max ϕ20とϕ45）を固定する用途。

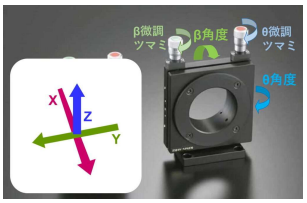

調整方法 β, θ

◆本内容は2026年10月時点の情報に基づいています。仕様・価格等は予告なく変更される場合があります。

H-LS04-1

ツクモ工学株式会社
〒350-1335 埼玉県狭山市柏原3669-8
TEL　：04-2952-6008
Email ：info@twin9.co.jp
TWIN NINES
https://www.twin9.co.jp

上操作型丸型レーザホルダ　MLH50型

● MLH50-20M

青色破線はレーザ形状の例

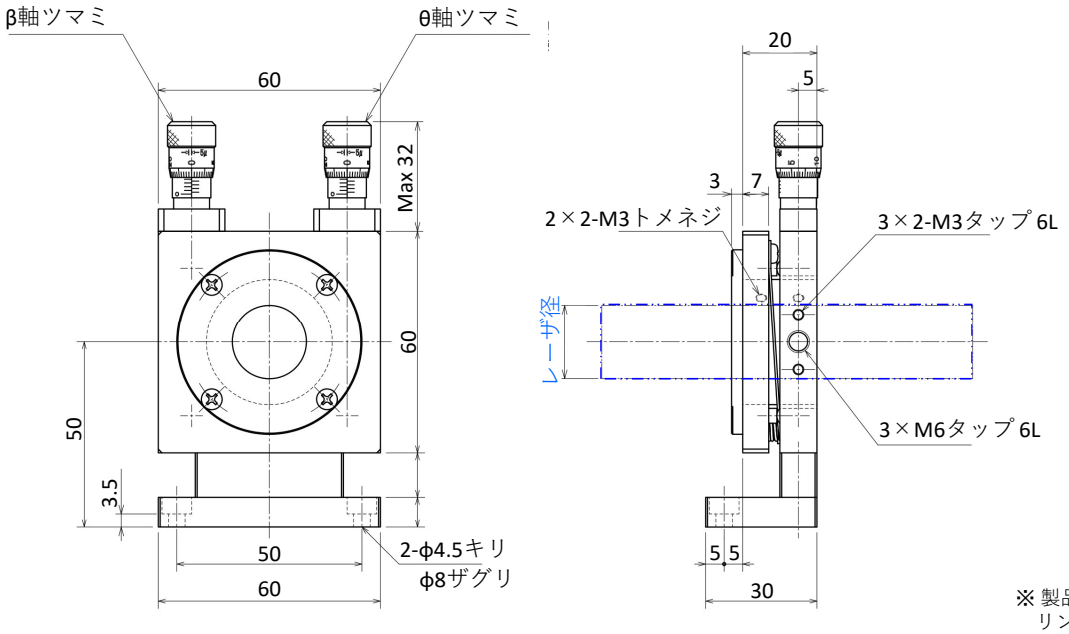

※製品サイトへのリンクです。

● MLH50-45M

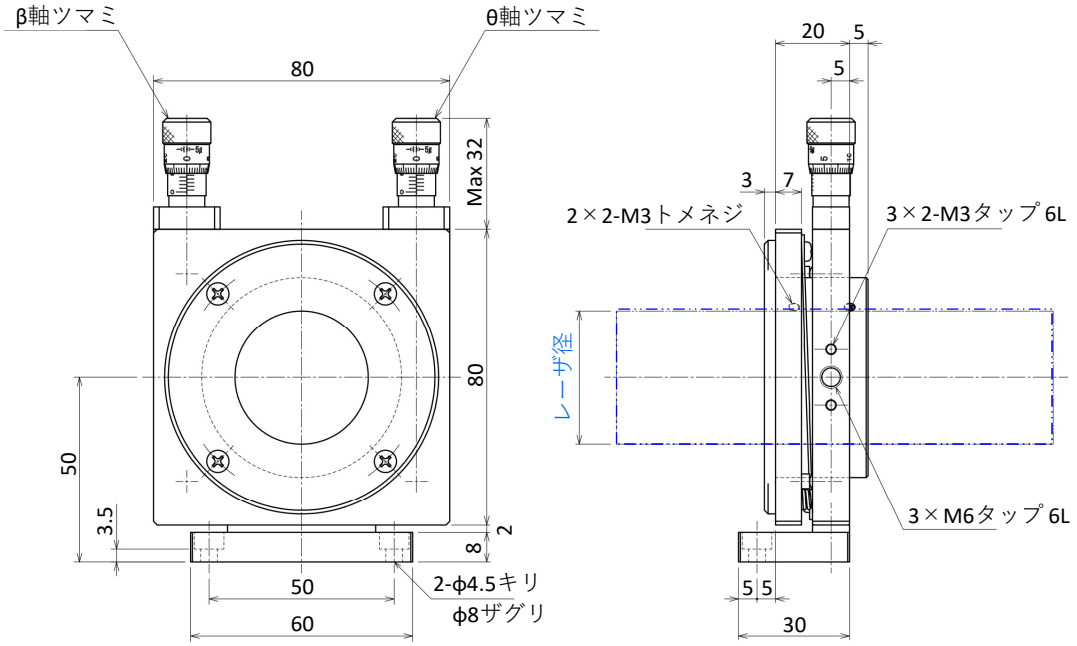

※製品サイトへのリンクです。

H-LS04-2

ツクモ工学株式会社
〒350-1335 埼玉県狭山市柏原3669-8
TEL　：04-2952-6008
Email ：info@twin9.co.jp
TWIN NINES
https://www.twin9.co.jp